GHPC®
Tecnologia em Produtos Pneumáticos

Catálogo Técnico

Mini Atuador Compacto

Série CM

10 Anos
Dedicação e Superação

www.GHPC.com.br

GHPC®
Tecnologia em Produtos Pneumáticos

Mini Cilindro Compacto - Modelo CM

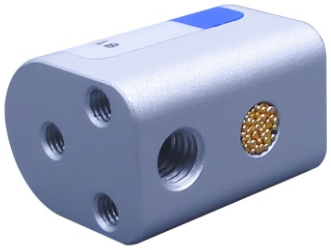

Simbologia

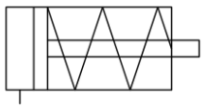

Características Técnicas

Modelo / Diâmetro (mm)	Ø10
Operação	Simples Ação
Fluído	Ar
Pressão de Trabalho kgf/cm ² (kpa)	2 ~ 7 (200 ~ 700)
Pressão Máxima kgf/cm ² (kpa)	9.5 (950)
Temperatura ℃	0 ～ 60
Velocidade mm/sec	50 ～ 500
Rosca de Conexão	M5x0.8

Codificação

C M [ ] - [ ] R → Retorno Mola

Modelo

Diâmetro (mm)
10

Curso (mm)
5

Componentes e Material

No.	Item	Material
01	Corpo	Alumínio
02	Tampa Dianteira	Alumínio
03	Haste	Aço carbono Médio
04	Gaxeta	NBR
05	Silenciador	Liga de Cobre
06	Mola	Rubber
07	Anel de Trava	Liga de Aço

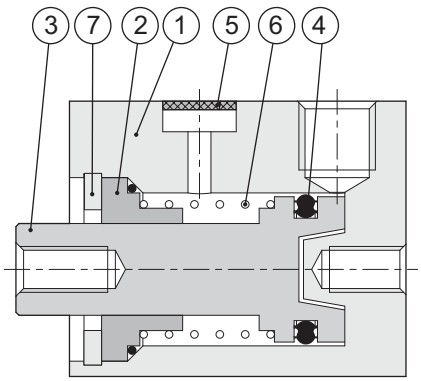
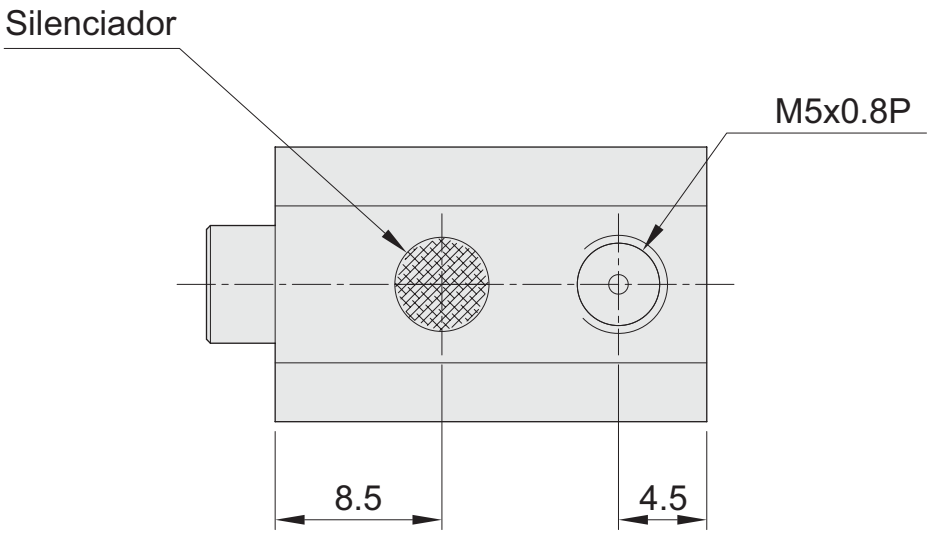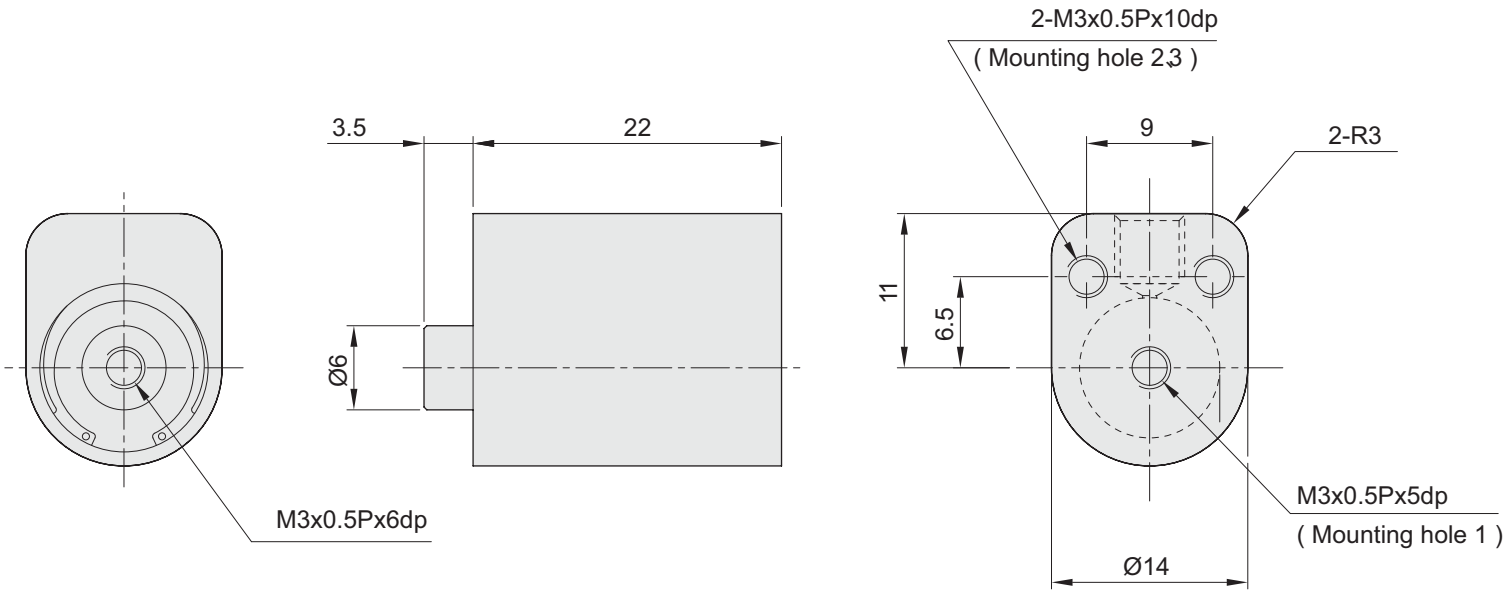
Dimensional